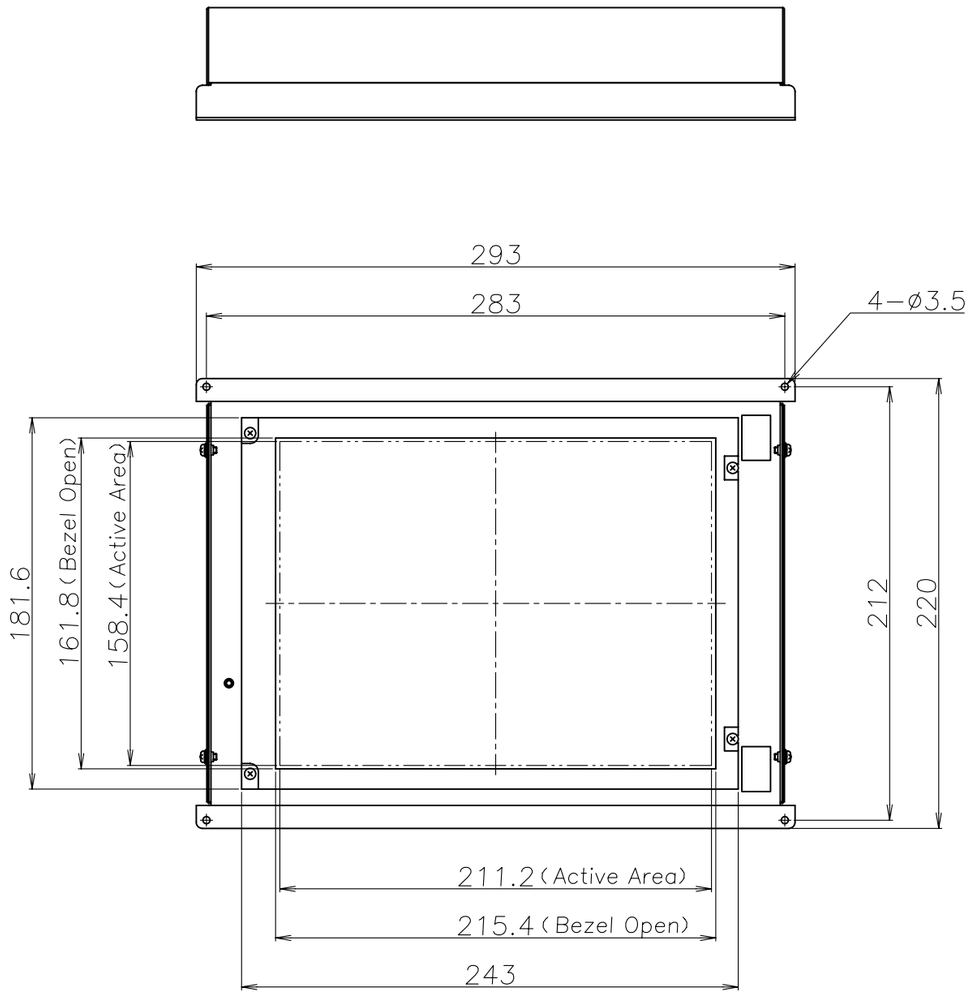

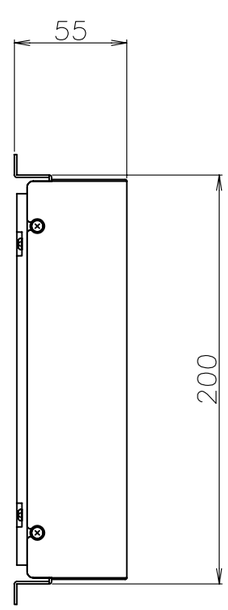

警告ラベル

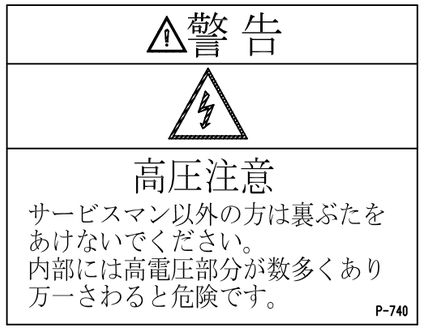

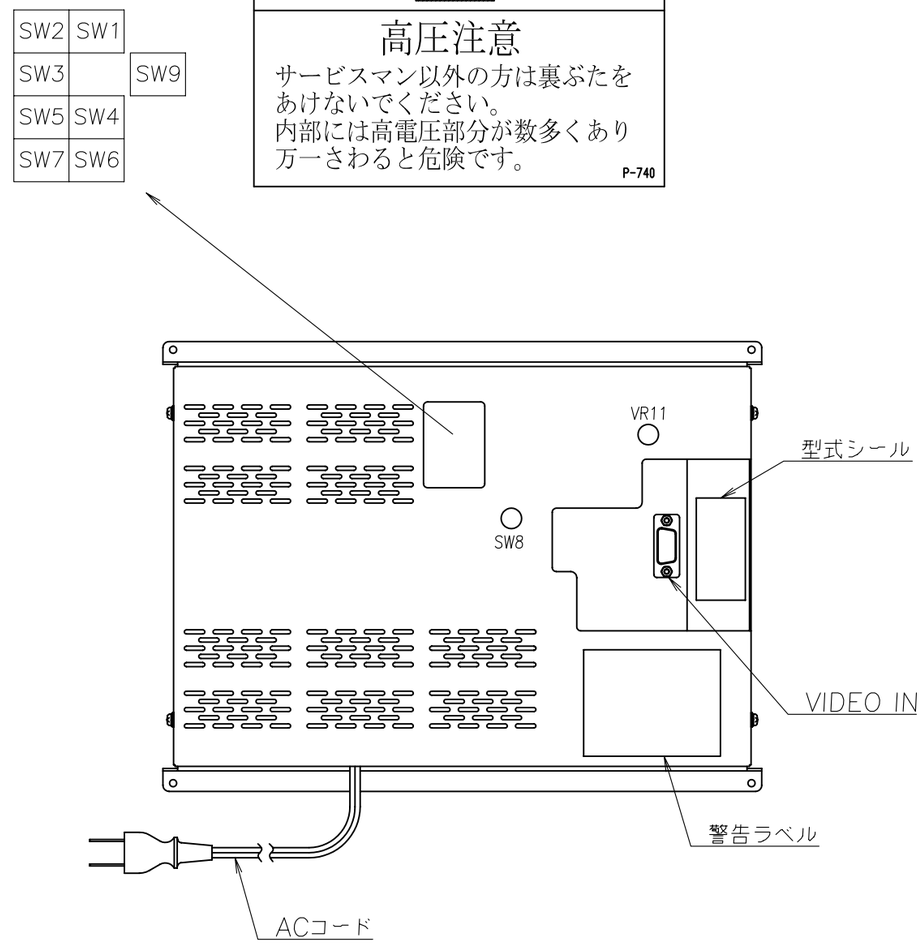

※ボリューム及びスイッチに関しては、仕様書「調整ボリュームとスイッチ」をご覧下さい。

No.xxxxxxxx	REV 変更		
	4	・ ・	
	3	・ ・	
	2	・ ・	
	1	・ ・	

MATERIAL 材料			APPROVED BY 承認		・ ・
FINISH 処理			APPROVED BY 承認		・ ・
QUANTITY 数量			CHECKED BY 検図	平田	05・03・02
3RD ANGLE PROJECTION 第三角法	SCALE 尺度	UNITS 単位 mm	DRAWN BY 製図	伊瀬	05・03・02
			DESIGNED BY 設計		・ ・

LFA-V10RD0	
TITLE 名称 外観寸法図	
DWG.NO.図番 F-1123	ALLOWANCE 許容差 一般公差±0.3

TOEI ELECTRONICS CO.,LTD. 東映通信工業株式会社